QUICKSTART

Puzzi 10/1 - Puzzi 10/2

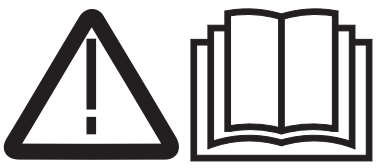

-AVERTISSEMENT

Ceci ne représente que des instructions abrégées ! Avant d'utiliser ou d'entretenir l'appareil, veuillez lire le manuel d'utilisation joint à l'appareil.

Un non-respect du manuel d'utilisation et des consignes de sécurité pourrait entraîner des dommages sur l'appareil et des risques pour l'opérateur et d'autres personnes.

Mise en service

1

A B C

A Retirer le couvercle du bac d'eau sale.
B Enlever le bac d'eau sale.
C Remplir la solution de nettoyage dans le réservoir d'eau propre. Le niveau de remplissage ne doit pas dépasser le repère "MAX".

Fonctionnement

1

A B C

Mettre l'appareil en marche

A Brancher la fiche secteur.
B Appuyer sur le commutateur Aspirer pour la mise en service de la turbine.
C Interrupteur Vaporisation pour démarrer la pompe de pulvérisation.

2

A

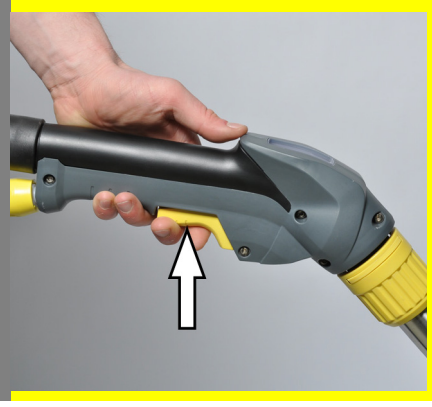

A Pour vaporiser la solution de nettoyage, activer le levier sur le coude.
Parcourir la surface à nettoyer en bandes qui se chevauchent. Tirer ce faisant la buse vers l'arrière (ne pas pousser).
B Appuyer sur le commutateur Aspirer pour la mise en service de la turbine.
C Interrupteur Vaporisation pour démarrer la pompe de pulvérisation.

Fin de l'utilisation

1

A B

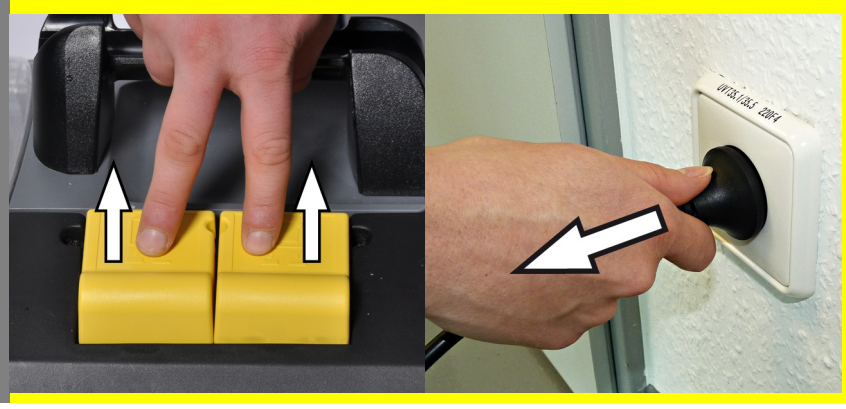

Mise hors service de l'appareil

A Couper le commutateur vaporiser et le commutateur aspirer.
B Retirer la fiche secteur.

Fin de l'utilisation

2

A B C

Vidanger le réservoir d'eau sale

A Si le réservoir d'eau sale est plein, couper le commutateur Aspirer et le commutateur Vaporiser.
B Retirer le couvercle.
C Retirer le réservoir d'eau sale de l'appareil et le vider.

3

A B C

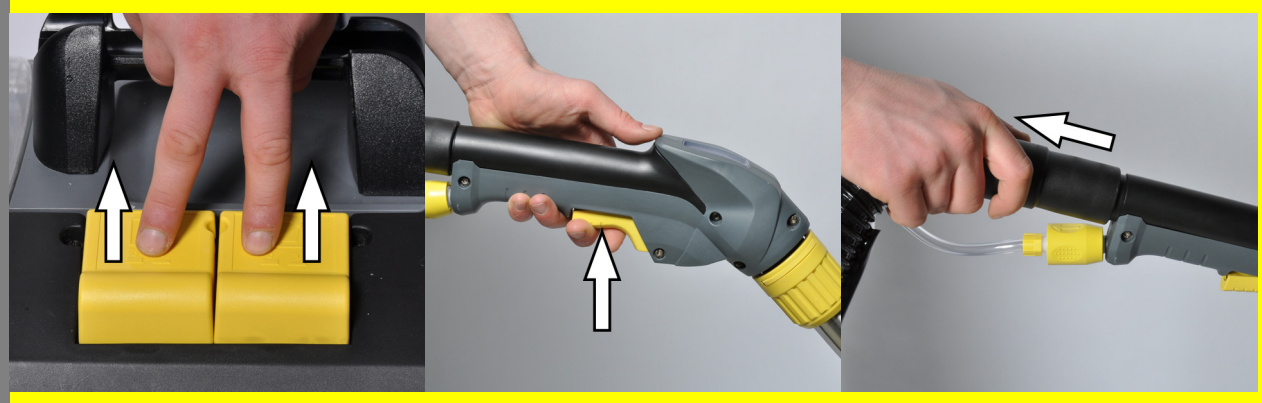

Vider le réservoir d'eau propre

A Mettre l'appareil hors tension.
B Actionner brièvement le levier sur le coude pour réduire la pression.
C Séparer le coude du flexible de vaporisation / aspiration.
Accrocher le flexible d'aspiration dans le réservoir d'eau propre.
D Appuyer sur le commutateur Aspirer pour la mise en service de la turbine.

D

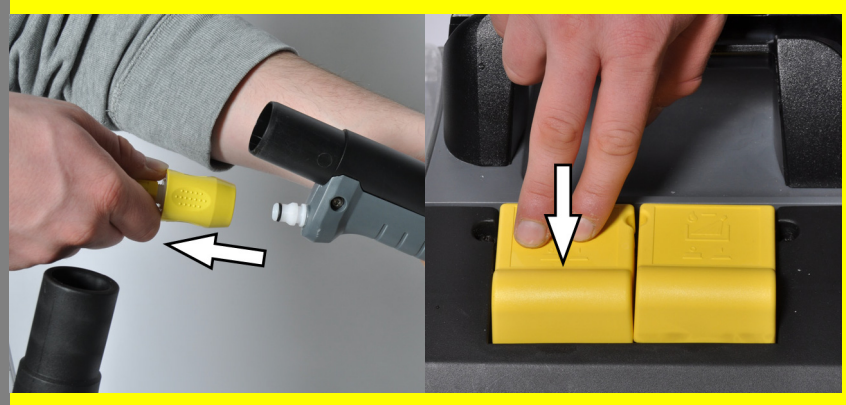

4

A B C

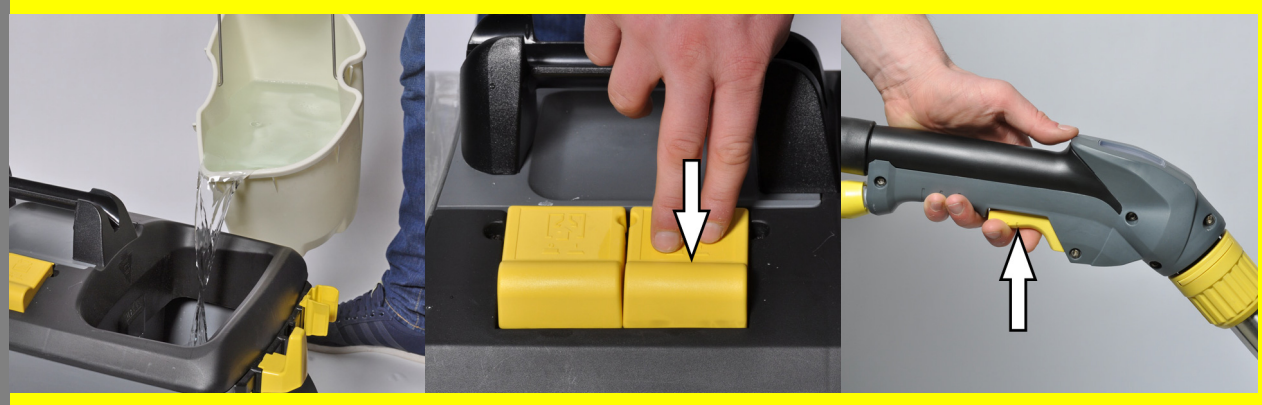

Après chaque mise en service

A Rincer l'appareil.
B Vider le réservoir d'eau sale et le nettoyer sous l'eau courante.
C Vider le réservoir d'eau propre.
Aspirer l'eau du robinet restante pour l'enlever du réservoir.
D Nettoyer l'extérieur de l'appareil à l'aide d'un chiffon humide.
E Pour éviter les gênes par émission d'odeur avant des périodes d'immobilisation prolongée, retirer la totalité de l'eau de l'appareil.
F Faire sécher complètement l'appareil : Retirer le couvercle et le poser sur le côté.

6

A

Transport

A Pour le transport, poser le flexible d'aspiration sur la poignée et poser le tuyau d'aspiration / de vaporisation sur l'appareil. Enrouler le câble secteur et l'accrocher au crochet de câble.

Deutsch	2
English	3
Français	4
Italiano	6
Nederlands	7
Español	9
Português	10
Dansk	12
Norsk	13
Svenska	15
Suomi	16
Ελληνικά	17
Türkçe	19
Русский	20
Magyar	22
Čeština	24
Slovenščina	25
Polski	26
Româneşte	28
Slovenčina	29
Hrvatski	31
Srpski	32
Български	33
Eesti	35
Latviešu	36
Lietuviškai	38
Українська	39
中文	41
Português do Brasil	42
العربية	45

59560770 (09/20)

protected with a fault current protection switch (maximum 30 mA). ● Only connect the device to an electrical connection which has been set up by a qualified electrician as per IEC 60364-1. ● Switch off the device immediately in the event of leaks. ● In case of any foam formation or escaping liquids, switch off the device immediately and remove the mains plug or the battery pack. ● Check that the mains connection cable with mains plug is undamaged each time before using the device. To avoid any possible danger, a damaged mains connection cable must be immediately replaced by the manufacturer, or the authorised customer service department or a qualified electrician. ● Do not damage the power supply and extension cable by running over it, crushing or yanking it or similar. Protect the power supply cable from heat, oil and sharp edges. ● Only use the mains connection cable prescribed by the manufacturer, including when replacing the cable. For order no. and type see operating instructions. ● Only replace couplings on the power supply or extension cable with those with the same splash guard and the same mechanical strength.

ATTENTION *● Switch-on procedures will generate short-term voltage drops. ● Unfavourable mains conditions may cause other devices to be impaired. ● In case of a network impedance of less than 0.15 ohms, no malfunctions are to be expected.*

Operation

⚠ ***DANGER*** *● When using the device in hazard zones (e.g. service stations), adhere to the respective safety regulations. ● Operation in explosive atmospheres is prohibited. ● Never use the device to extract any burning or smouldering objects. ● Never spray or vacuum fluids, flammable gases, explosive dusts as well as undiluted acids and solvents. These include petrol, paint thinners or heating oil, which can form explosive vapours or mixtures through suction air turbulence, also acetone, undiluted acids and solvents because these attack the materials used in the machine.*

⚠ ***WARNING*** *● Never use the device to vacuum up people or animals.*

⚠ ***CAUTION*** *● Check the device and the accessories each time before operation, in particular the mains connection and extension cable, to make sure it is safe and working correctly. Pull out the mains plug in case of any damage and do not use the device. ● Never leave the device unattended when it is not switched off and with the mains plug or the battery pack removed. ● The device is not suitable for sucking dust that is harmful to health.*

ATTENTION *● Use the socket on the device, if applicable, only for connecting accessories and attachments specified in the operating instructions. ● The device is not a vacuum cleaner. Do not extract more liquid than you sprayed. Never use the device for extracting dry dirt. ● The device is suitable for damp to wet floors up to a maximum water height of 1 cm. Do not drive into an area if there is a danger of exceeding the maximum water height. ● The device is only suitable for use on the coats listed in the operating instructions. ● Observe the legal regulations when disposing of waste water and brine. ● Do not operate the device at temperatures below 0 °C. ● Protect the device from rain and frost. Do not store the device outdoors. ● Pay attention to the safety inspection for mobile devices for industrial use in accordance with the locally applicable regulations*

Operation with detergent

⚠ ***CAUTION*** *● Keep the detergent out of the reach of children. ● Never use the recommended detergents undiluted. These products are operationally safe since they do not contain any acids, alkali or substances that are harmful to the environment. Should detergents come into contact with eyes, rinse these out immediately and thoroughly using water and seek medical attention immediately. The same applies if detergents are swallowed. ● Only use the detergents recommended by the manufacturer and observe the application, disposal and warning instructions of the detergent manufacturers.*

Devices with rotating brushes/discs

⚠ ***DANGER*** *● Risk of electric shock. Never cross the mains connection or the extension cable with the rotating brushes /discs of the cleaning head.*

⚠ ***CAUTION*** *● Unsuitable brushes /discs put your safety at risk. Only use the brushes /discs supplied with the device or those recommended in the operating instructions.*

Care and service

⚠ ***WARNING*** *● Prior to cleaning, maintenance and replacement of parts, the device needs to be switched off and the mains plug or battery pack removed. Switch the device off before changing over to another function.*

⚠ ***CAUTION*** *● Repairs may only be carried out by approved customer service sites or staff qualified in this area who are familiar with all relevant safety instructions. ● Clean the water lever limit facility regularly, checking for any signs of damage.*

ATTENTION *● Short-circuits or other damage. Do not clean the device with a hose or high-pressure water jet.*

Accessories and spare parts

⚠ ***CAUTION***

- *Only use accessories and spare parts which are approved by the manufacturer. Only original accessories and original spare parts ensure that the appliance will run fault-free and safely.*

Transport

⚠ ***CAUTION*** ***● Switch off the device prior to transport. Secure the device, taking into account its weight. See chapter*** *Technical Data* ***in the operating instructions.***

Consignes de sécurité Appareils d'injection/extraction

Veuillez lire ces consignes de sécurité et le manuel d'instructions original avant la première utilisation de l'appareil. Suivez ces instructions. Conservez ces deux documents pour une utilisation ultérieure ou pour le propriétaire suivant.

- Outre les remarques dans ce manuel d'utilisation, vous devez prendre en compte les directives générales de sécurité et les directives pour la prévention des accidents du législateur.

- Les panneaux d'avertissement et d'instructions apposés sur l'appareil donnent des remarques importantes pour un fonctionnement sans risque.

Niveaux de danger

⚠ DANGER

- *Indique un danger immédiat qui peut entraîner de graves blessures corporelles ou la mort.*

⚠ AVERTISSEMENT

- *Indique une situation potentiellement dangereuse qui peut entraîner de graves blessures corporelles ou la mort.*

⚠ PRÉCAUTION

- *Indique une situation potentiellement dangereuse qui peut entraîner des blessures légères.*

ATTENTION

- *Indique une situation potentiellement dangereuse qui peut entraîner des dommages matériels.*

Équipement de protection individuelle

⚠ PRÉCAUTION *• Portez des gants adaptés lors de travaux sur l'appareil.*

Consignes de sécurité générales

⚠ DANGER *• Risque d'asphyxie. Ne laissez pas les matériaux d'emballage à la portée des enfants.*

⚠ AVERTISSEMENT *• Utilisez l'appareil uniquement conformément à l'usage prévu. Respectez les conditions locales et portez attention aux tiers, en particulier aux enfants, lors de travaux avec l'appareil. • Les personnes dont les capacités physiques sensorielles ou mentales sont réduites ou qui manquent d'expérience ou de connaissance peuvent utiliser l'appareil, si elles sont correctement surveillées ou si elles ont été instruites sur l'utilisation sûre de l'appareil et comprennent les dangers qui en résultent. • Seules les personnes instruites dans la manipulation de l'appareil ou ayant prouvé leurs compétences pour la commande et étant expressément chargées de son utilisation sont habilitées à utiliser l'appareil. • Les enfants ne sont pas autorisés à utiliser l'appareil. • Surveillez les enfants pour s'assurer qu'ils ne jouent pas avec l'appareil.*

⚠ PRÉCAUTION *• Les dispositifs de sécurité servent à assurer votre sécurité. Ne modifiez ou ne dérivez jamais les dispositifs de sécurité.*

Risque d'électrocution

⚠ DANGER *• Ne raccordez des appareils de la classe de protection I qu'à des sources de courant mises à la terre correctement. • Les indication de la tension sur la plaque signalétique doivent correspondre à la tension de la source de courant. • Ne touchez jamais aux fiches secteur et prises de courant avec les mains mouillées.*

⚠ AVERTISSEMENT *• Ne travaillez avec des liquides (p. ex. des produits de nettoyage) que si l'appareil est connecté à une prise sécurisée avec détergent (maximum 30 mA). • Raccordez l'appareil uniquement à un raccordement électrique réalisé par un électricien qualifié selon IEC 60364-1. • Mettez immédiatement l'appareil hors tension en cas de fuites. • En cas de moussage ou de fuite de liquide, éteignez immédiatement l'appareil et débranchez la prise ou retirez la batterie. • Avant toute utilisation de l'appareil, s'assurer que le câble d'alimentation électrique et sa fiche secteur ne sont pas endommagés. Si le câble d'alimentation électrique est endommagé, le faire remplacer immédiatement par le fabricant, le service après-vente autorisé ou un électricien spécialisé pour éviter tout danger. • Veillez à ne pas endommager ou abîmer le câble d'alimentation et la conduite de rallonge en passant dessus, en les écrasant, les déformant, etc. Protégez le câble d'alimentation contre la chaleur, l'huile et les arêtes tranchantes. • Utilisez exclusivement le câble d'alimentation électrique prescrit par le fabricant, ceci vaut également en cas de remplacement du câble. N° de commande et type, voir le Manuel d'utilisation. • Remplacez les raccords du câble d'alimentation électrique ou de la conduite de rallonge exclusivement par des modèles avec protection contre les projections d'eau et de même résistance mécanique.*

ATTENTION *• Les procédures d'activation génèrent des chutes de tension de courte durée. • En cas de conditions de secteur défavorables, d'autres appareils peuvent être gênés. • Aucun défaut n'est attendu avec une impédance de secteur inférieure à 0,15 ohm.*

Fonctionnement

⚠ DANGER *• Lors de l'utilisation de l'appareil dans des zones dangereuses (p.ex. stations service), respectez les consignes de sécurité correspondantes. • L'utilisation dans des zones soumises à des risques d'explosion est interdite. • N'aspirez pas d'objets inflammables ou incandescents. • Ne vaporisez et n'aspirez jamais de liquides explosifs, de gaz inflammables, de poussières explosives ainsi que d'acides et de solvants non dilués. En fonction partie l'essence, le diluant pour peinture ou le fioul pouvant former, par tourbillonnement avec l'air aspiré, des vapeurs ou mélanges explosifs, ainsi que l'acétone, les acides et solvants non dilués car ils attaquent les matériaux utilisés sur l'appareil.*

⚠ AVERTISSEMENT *• N'aspirez pas d'humains ou d'animaux avec l'appareil.*

⚠ PRÉCAUTION *• Vérifiez le bon état et la sécurité du fonctionnement de l'appareil et des accessoires, en particulier du câble d'alimentation électrique, de la fermeture de sécurité et du flexible vapeur, avant chaque fonctionnement. En cas de dommage, débranchez la fiche secteur et n'utilisez pas l'appareil. • Ne laissez jamais l'appareil en fonctionnement et fiche secteur débranchée ou batterie retirée sans surveillance. • L'appareil n'est pas adapté pour aspirer des poussières nocives.*

ATTENTION *• Utilisez la prise de l'appareil, le cas échéant, uniquement pour raccorder les accessoires et les adaptateurs spécifiés dans le manuel d'utilisation. • L'appareil n'est pas un aspirateur. N'aspirez pas plus de liquide que vous n'en avez pulvérisé. N'utilisez pas l'appareil pour aspirer des salissures sèches. • L'appareil convient aux sols humides à mouillés jusqu'à une hauteur d'eau maximum de 1 cm. Ne conduisez pas dans une zone s'il existe un risque de dépassement de la hauteur d'eau maximale. • L'appareil est seulement adapté aux revêtements spécifiés dans le manuel d'utilisation. • Respectez les réglementations légales lors de l'élimination de l'eau sale et de la lessive. • N'utilisez pas l'appareil à des températures inférieures à 0 °C. • Protégez l'appareil contre la pluie et le gel. Ne stockez pas l'appareil à l'extérieur. • Pour les appareils professionnels utilisés sur différents sites, observez les*

contrôles de sécurité selon les directives locales en vigueur

Fonctionnement avec détergent

⚠ ***PRÉCAUTION*** *● Conservez le produit nettoyant hors de la portée des enfants. ● N'utilisez pas les détergents recommandés non dilués. Les produits sont plus sûrs en fonctionnement car ils ne contiennent ni acides, ni lessives, ni substances dangereuses pour l'environnement. En cas de contact de détergents avec les yeux, rincez-les aussitôt à l'eau et consultez un médecin immédiatement en cas d'ingestion de détergents. ● Utilisez uniquement les produits de nettoyage recommandés par le fabricant et respectez les instructions d'application, d'élimination et d'avertissement des fabricants de détergents.*

Appareils avec brosses/disques rotatifs

⚠ ***DANGER*** *● Risque d'électrocution. Ne passez jamais sur le câble d'alimentation électrique ou le câble de rallonge avec les brosses/disques rotatifs de la tête de nettoyage.*

⚠ ***PRÉCAUTION*** *● Des brosses/disques inappropriés mettent votre sécurité en danger. Utilisez uniquement les brosses/disques fournis avec l'appareil ou recommandés dans le manuel d'utilisation.*

Entretien et maintenance

⚠ ***AVERTISSEMENT*** *● Avant le nettoyage, la maintenance et le remplacement de pièces, éteindre l'appareil et débrancher la fiche secteur ou retirer la batterie. Éteignez l'appareil avant de passer à une autre fonction.*

⚠ ***PRÉCAUTION*** *● Faites réaliser les réparations uniquement par le point de service après-vente autorisé ou par des spécialistes du domaine familiarisés avec toutes les consignes de sécurité importantes. ● Nettoyez régulièrement le limiteur de niveau d'eau en vérifiant qu'il ne présente aucun signe de dommage.*

ATTENTION *● Court-circuits ou autres dommages. Ne nettoyez pas l'appareil avec un flexible ou jet d'eau sous forte pression.*

Accessoires et pièces de rechange

⚠ ***PRÉCAUTION***

- *Utilisez exclusivement les accessoires et pièces de rechange autorisés par le fabricant. Les accessoires et pièces de rechange originaux garantissent le fonctionnement sûr et sans défaut de votre appareil.*

Transport

⚠ ***PRÉCAUTION*** ***● Coupez l'appareil avant le transport. Fixez l'appareil en tenant compte de son poids, voir chapitre*** *Caractéristiques techniques* ***dans le manuel d'utilisation.***

Avvertenze di sicurezza Macchine spruzzo/estrazione

Prima di utilizzare l'apparecchio per la prima volta, leggere queste avvertenze di sicurezza e le istruzioni per l'uso originali. Agire secondo quanto indicato nelle istruzioni. Conservare entrambi i libretti per un uso futuro o per un successivo proprietario.

- Osservare sempre sia le indicazioni riportate nelle istruzioni, sia le norme generali vigenti in materia di sicurezza/antinfortunistica.
- Le targhette di avvertimento e indicazione applicate sull'apparecchio forniscono informazioni importanti per un utilizzo in completa sicurezza.

Livelli di pericolo

⚠ ***PERICOLO***

- *Indica un pericolo imminente che determina lesioni gravi o la morte.*

⚠ ***AVVERTIMENTO***

- *Indica una probabile situazione pericolosa che potrebbe determinare lesioni gravi o la morte.*

⚠ ***PRUDENZA***

- *Indica una probabile situazione pericolosa che potrebbe causare lesioni leggere.*

ATTENZIONE

- *Indica una probabile situazione pericolosa che potrebbe determinare danni alle cose.*

Dispositivi di protezione individuale

⚠ ***PRUDENZA*** *● Mentre si utilizza l'apparecchio indossare guanti di sicurezza adeguati.*

Avvertenze di sicurezza generali

⚠ ***PERICOLO*** *● Pericolo di soffocamento. Tenere le pellicole di imballaggio fuori dalla portata dei bambini.*

⚠ ***AVVERTIMENTO*** *● Utilizzare l'apparecchio esclusivamente in modo conforme alle disposizioni. Rispettare le condizioni locali e, durante l'utilizzo dell'apparecchio, prestare attenzione a terzi, in modo particolare ai bambini. ● Questo apparecchio può essere usato da persone con limitate capacità fisiche, sensoriali o mentali e da persone che abbiano poca esperienza e/o conoscenza dell'apparecchio, solo se queste vengono supervisionate oppure se hanno ricevuto istruzioni su come usare in sicurezza l'apparecchio e se hanno compreso i pericoli derivanti dall'uso. ● L'apparecchio deve essere utilizzato solo da persone istruite sul rispettivo uso oppure che hanno dato prova di sapere utilizzare l'apparecchio ed espressamente incaricate dell'uso. ● L'apparecchio non deve essere utilizzato da bambini. ● Sorvegliare i bambini per assicurarsi che non giochino con l'apparecchio.*

⚠ ***PRUDENZA*** *● I dispositivi di sicurezza servono per la vostra protezione: non modificate né aggirate mai un dispositivo di sicurezza.*

Pericolo di scosse elettriche

⚠ ***PERICOLO*** *● Collegate gli apparecchi della classe di protezione I solo a fonti di alimentazione correttamente messe a terra. ● La tensione indicata sulla targhetta dell'apparecchio deve corrispondere a quella della sorgente di corrente. ● Mai toccare e afferrare la spina e la presa elettrica con mani bagnate.*

⚠ ***AVVERTIMENTO*** *● Lavorare solo con liquidi (ad es. detergenti) se l'apparecchio è collegato a una presa di corrente protetta con un interruttore per dispersione di corrente (max 30 mA). ● Allacciare l'apparecchio solo ad un collegamento elettrico installato da un installatore elettrico in conformità alla norma IEC 60364-1. ● In caso di perdite, spegnere immediatamente l'apparecchio. ● In caso di formazione di schiuma o fuoriuscita di liquido, spegnere immediatamente l'apparecchio ed estrarre la spina o rimuovere l'unità accumulatore. ● Prima di ogni impiego dell'apparecchio,*

KÄRCHER

makes a difference

Puzzi 10/1
Puzzi 10/2 Adv

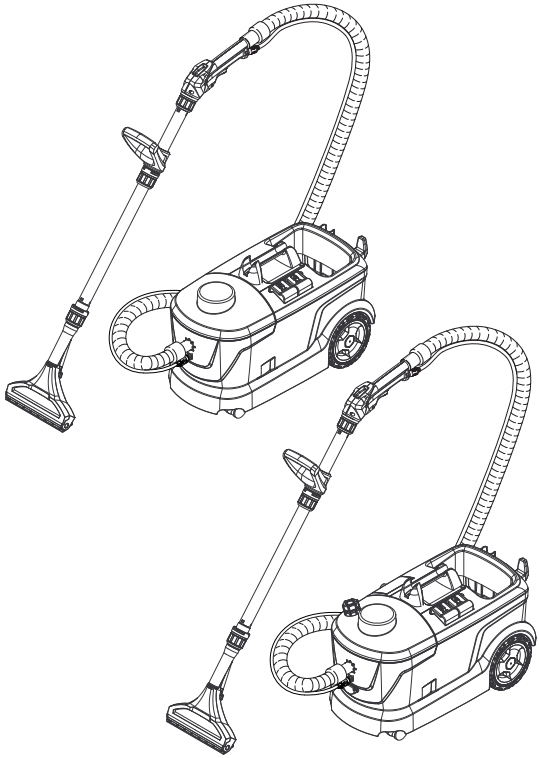

Deutsch	5
English	12
Français	18
Italiano	25
Nederlands	32
Español	39
Português	46
Dansk	53
Norsk	59
Svenska	65
Suomi	71
Ελληνικά	77
Türkçe	85
Русский	92
Magyar	100
Čeština	107
Slovenščina	114
Polski	121
Româneşte	128
Slovenčina	135
Hrvatski	142
Srpski	149
Български	156
Eesti	164
Latviešu	170
Lietuviškai	177
Українська	184

Register your product
www.kaercher.com/welcome

001

59692350 (01/20)

A

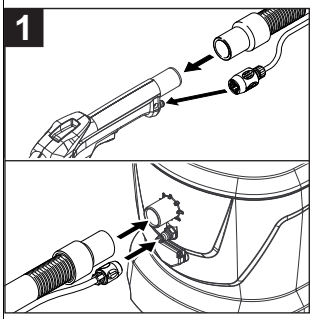

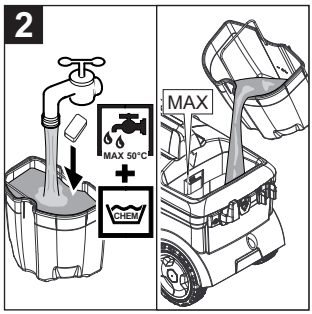

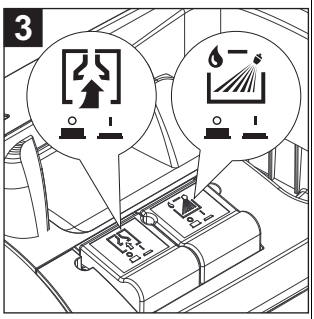

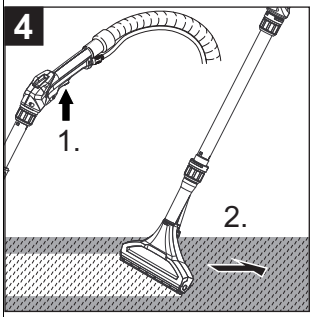

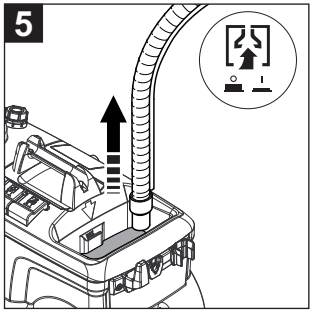

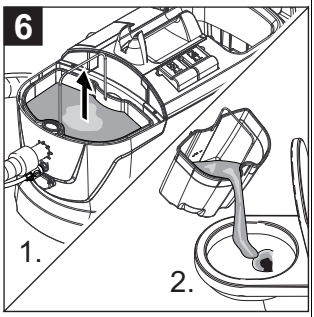

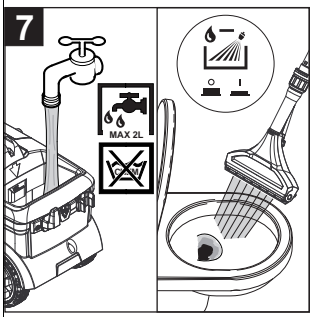

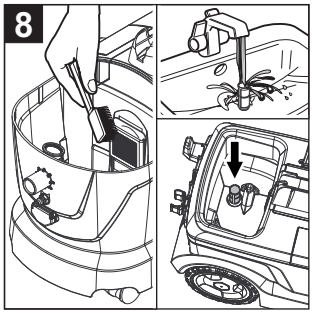

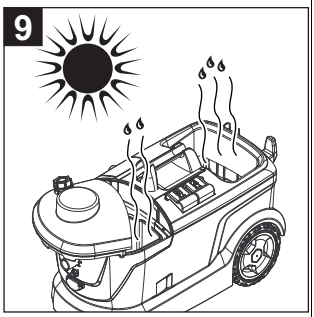

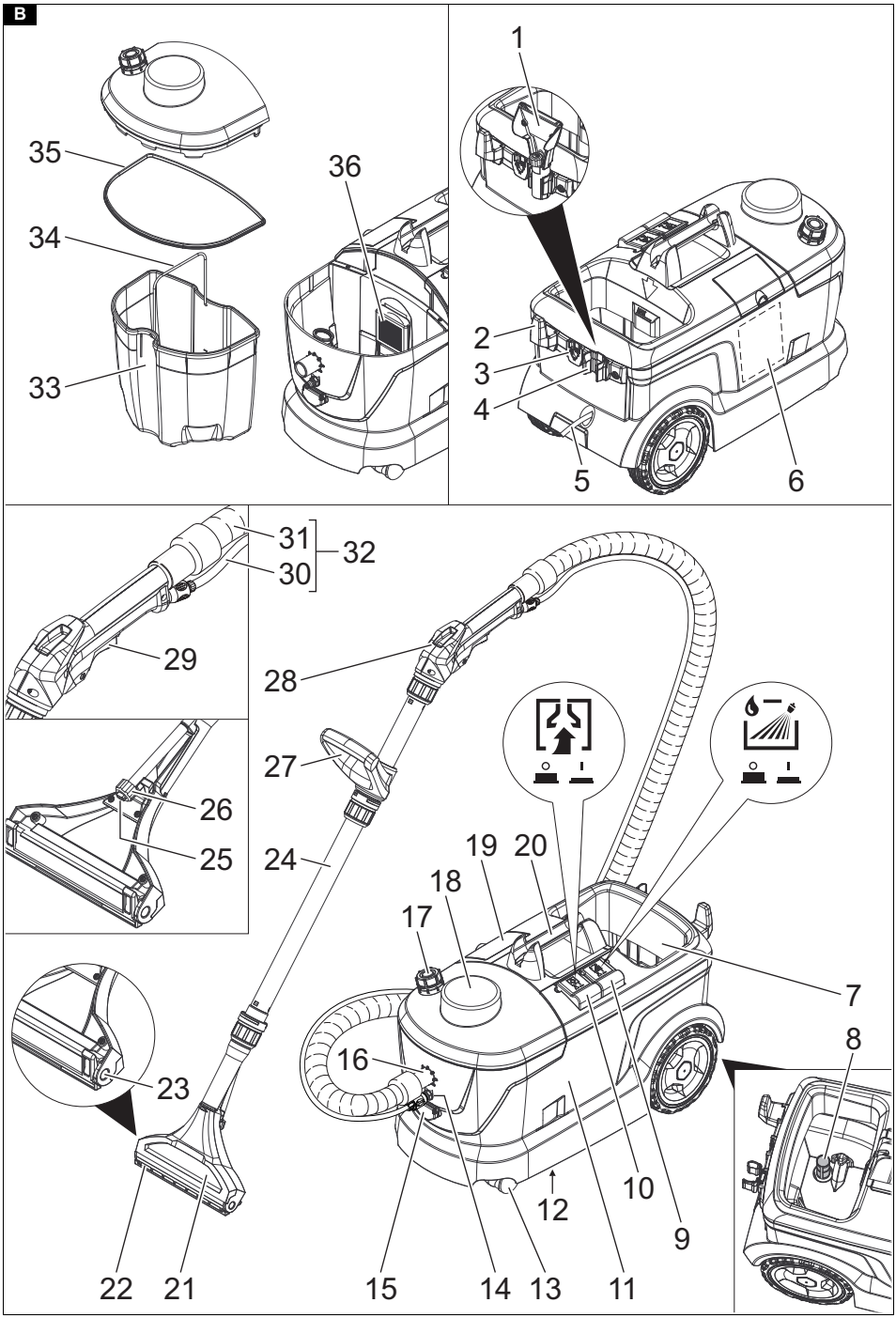
B
35
34
33
36
1
2
3
4
5
6
31
30
32
29
28
27
26
25
24
23
22
21
19
20
18
17
16
15
14
13
12
11
10
9
7
8

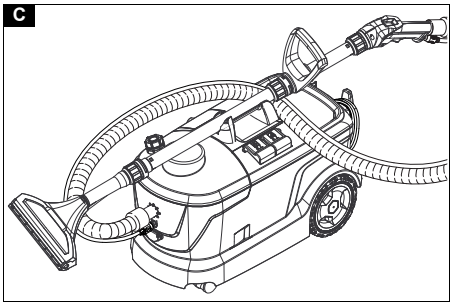
C

Contenu

Remarques générales 18
Protection de l'environnement..... 18
Utilisation conforme 18
Récapitulatif des appareils..... 18
Mise en service 19
Commande 20
Méthodes de nettoyage 21
Transport..... 21
Stockage 22
Entretien et maintenance 22
Dépannage en cas de défaut..... 22
Garantie 22
Accessoires et pièces de rechange ... 23
Déclaration de conformité UE 23
Caractéristiques techniques..... 24

Remarques générales

Veuillez lire le présent le manuel d'instructions original et les consignes de sécurité jointes avant la première utilisation de l'appareil. Suivez ces instructions.

Conservez les deux manuels pour une utilisation ultérieure ou pour le propriétaire suivant.

- Le non-respect du manuel d'utilisation et des consignes de sécurité peut entraîner des dommages sur l'appareil et des dangers pour l'opérateur et d'autres personnes.
- Informer immédiatement le vendeur en cas de dommage dû au transport.
- Vérifiez le contenu de l'emballage lors du déballage, qu'il ne manque pas d'accessoires et qu'il n'y a pas de dommage.

Protection de l'environnement

Les matériaux d'emballage sont recyclables. Veuillez éliminer les emballages dans le respect de l'environnement.

Les appareils électriques et électroniques contiennent des matériaux précieux recyclables et souvent des composants tels que des piles, batteries ou de l'huile représentant un danger potentiel pour la santé humaine et l'environnement, s'ils ne sont pas manipulés ou éliminés correctement. Ces composants sont cependant nécessaires pour le fonctionnement correct de l'appareil. Les appareils marqués par ce symbole ne doivent pas être jetés dans les ordures ménagères.

Remarques concernant les matières composantes (REACH)

Les informations actuelles concernant les matières composantes sont disponibles sous : *www.kaercher.com/REACH*

Utilisation conforme

- Cet appareil d'injection/extraction est destiné au nettoyage de la moquette à l'eau.
- Cet appareil est adapté à une utilisation professionnelle, p. ex. dans les hôtels, écoles, hôpitaux, usines, magasins, bureaux et loueurs.

Récapitulatif des appareils

Instructions de démarrage rapide

Illustration A

① Raccorder le tuyau d'aspiration/flexible d'aspersion à l'appareil, raccorder le tuyau d'aspiration/flexible d'aspersion au coude
② Préparer la solution de nettoyage, remplir le réservoir d'eau propre
③ Sélectionner le mode de fonctionnement
④ Nettoyer
⑤ Vider le réservoir d'eau propre
⑥ Vider le réservoir d'eau sale
⑦ Remplir le réservoir d'eau propre (sans détergent), rincer l'appareil
⑧ Nettoyer le filtre anti-peluches, nettoyer le filtre à eau propre
⑨ Laisser sécher l'appareil

Description de l'appareil

Illustration B

① Suceur à main pour le nettoyage de meubles capitonnés et de surfaces textiles (Puzzi 10/1 uniquement)
② Crochet de câble
③ Adaptateur pour accessoires (home-base)
④ Support pour accessoires
⑤ Câble secteur
⑥ Instructions de démarrage rapide

⑦ Réservoir d'eau propre
⑧ Filtre à eau propre
⑨ Interrupteur de pulvérisation
⑩ Interrupteur d'aspiration
⑪ Boîtier
⑫ Plaque signalétique
⑬ Roue directionnelle
⑭ Raccord du flexible d'aspersion
⑮ Prise pour tête de lavage à brosse supplémentaire PW 30/1 (uniquement Puzzi 10/2 Adv)
⑯ Raccord de tuyau d'aspiration
⑰ Cuve d'agent antimousse (Puzzi 10/2 Adv uniquement)
⑱ Couvercle
⑲ Compartiment de rangement pour pastilles de détergent (Puzzi 10/2 Adv uniquement)
⑳ Poignée de transport de l'appareil avec fixation du tube d'aspiration
㉑ Buse pour sol pour le nettoyage de tapis
㉒ Adaptateur de tapis
㉓ Déverrouillage de la buse pour sol
㉔ Tube d'aspiration
㉕ Embout de la buse
㉖ Ecrou-raccord
㉗ Poignée
㉘ Coude
㉙ Levier sur le coude
㉚ Flexible d'aspersion
㉛ Tuyau d'aspiration
㉜ Flexible d'aspersion/d'aspiration
㉝ Réservoir d'eau sale, amovible
㉞ Poignée de transport du réservoir d'eau sale
㉟ Joint sur le couvercle
㊱ Filtre anti-peluches

Mise en service

1. Vérifier que le câble secteur, le câble de rallonge et les flexibles ne sont pas endommagés avant chaque mise en service.

Montage des accessoires

1. Placer le tube d'aspiration sur la buse pour sol et serrer à la main l'écrou-raccord sur la buse pour sol.
2. Si nécessaire, faire glisser la poignée de transport sur le tube d'aspiration et serrer à la main dans la position souhaitée.
3. Placer le coude sur le tube d'aspiration et serrer à la main l'écrou-raccord sur le coude.
4. Raccorder le tuyau d'aspiration au raccord de tuyau d'aspiration de l'appareil. Insérer le raccord du flexible d'aspersion au niveau du raccord de flexible d'aspiration de l'appareil et l'enclencher.
5. Connecter le tuyau d'aspiration au coude. Connecter le raccord du flexible d'aspersion au coude et l'enclencher.

Préparer la solution de nettoyage

⚠ **DANGER**

Danger dû au détergent

Risque sanitaire et d'endommagement
Respecter toutes les remarques jointes aux détergents.

Remarque

L'eau chaude (maximum 50 °C) augmente le pouvoir nettoyant. Vérifier la résistance à la température de la surface à nettoyer.

Remarque

Pour la protection de l'environnement, utiliser les détergents avec parcimonie.

1. Mélanger l'eau fraîche et le détergent dans un récipient propre (concentration telle que spécifiée dans les informations pour le détergent). Dissoudre le détergent dans l'eau.

Remplir le réservoir d'eau propre

1. Verser la solution de nettoyage dans le réservoir d'eau propre. Le niveau de remplissage ne doit pas dépasser le marquage « MAX ».

Agent antimousse

Remarque

Lors du nettoyage des moquettes préalablement shampouinées, de la mousse est générée dans le réservoir d'eau sale. La formation de la mousse peut être évitée en ajoutant des agents antimousse.

1. Puzzi 10/1 uniquement : Verser l'agent antimousse (accessoire spécial) dans le réservoir d'eau sale.
2. Puzzi 10/2 Adv uniquement : Ouvrir le réservoir d'agent antimousse. Remplir d'agents antimousse (accessoires spéciaux).

Remplacer l'adaptateur de tapis

1. Appuyer d'un côté sur le déverrouillage de la buse pour sol.
2. Faire pivoter l'adaptateur de tapis et le retirer.
3. Insérer un nouvel adaptateur de tapis et enclencher le déverrouillage.

Commande

Travailler avec des appareils supplémentaires

Puzzi 10/2 Adv uniquement :

Remarque

Une prise électrique supplémentaire est disponible pour connecter des appareils électriques supplémentaires.

⚠ **DANGER**

Risque d'électrocution

Risque de blessures et d'endommagement.

La prise électrique est uniquement destinée au raccordement direct de la tête de lavage à brosse supplémentaire PW 30/1 au Puzzi 10/2 Adv. Toute autre utilisation de la prise électrique n'est pas autorisée.

Démarrer l'appareil

1. Brancher la fiche secteur.
2. Appuyer sur l'interrupteur d'aspiration pour allumer la turbine d'aspiration.
3. Appuyer sur l'interrupteur de pulvérisation pour allumer la pompe de pulvérisation.

Opération de nettoyage

ATTENTION

Danger lié à la solution de nettoyage

Risque d'endommagement

Avant d'utiliser l'appareil, vérifier la tenue des couleurs et la résistance à l'eau de l'objet à nettoyer sur une zone peu visible.

1. Pour vaporiser la solution de nettoyage, actionner le levier sur le coude.
2. Repasser plusieurs fois en bande sur la surface à nettoyer. Tirer pour cela la buse vers l'arrière (ne pas pousser).
3. Lorsque le travail est interrompu, la buse pour sol peut être déposée dans la poignée de transport de l'appareil.

Mise hors tension de l'appareil

1. Désactiver l'interrupteur de pulvérisation et l'interrupteur d'aspiration.
2. Débrancher la fiche secteur.

Vider le réservoir d'eau sale

1. Si le réservoir d'eau sale est plein, désactiver l'interrupteur d'aspiration et l'interrupteur de pulvérisation.
2. Retirer le couvercle.
3. Sortir le réservoir d'eau sale de l'appareil et le vider.

Vider le réservoir d'eau propre

1. Eteindre l'appareil.
2. Actionner brièvement le levier sur le coude pour relâcher la pression.
3. Débrancher le coude du flexible d'aspersion / d'aspiration.
4. Accrocher le tuyau d'aspiration dans le réservoir d'eau propre.
5. Appuyer sur l'interrupteur d'aspiration pour allumer la turbine d'aspiration.
6. Vider le réservoir d'eau propre et éteindre l'appareil.
7. Retirer le couvercle.
8. Sortir le réservoir d'eau sale de l'appareil et le vider.

Rincer l'appareil

1. Connecter le coude (avec tuyau d'aspiration et buse pour sol) au tuyau d'aspiration.
2. Connecter le raccord du flexible d'aspersion au coude et l'enclencher.
3. Verser environ 2 litres d'eau potable dans le réservoir d'eau propre. Ne pas utiliser de détergent.
4. Appuyer sur l'interrupteur de pulvérisation pour allumer la pompe de pulvérisation.
5. Tenir la buse pour sol au-dessus d'un écoulement.
6. Actionner le levier sur le coude et rincer l'appareil pendant 1 à 2 minutes.
7. Eteindre l'appareil.

Après chaque fonctionnement

1. Rincer l'appareil.
2. Vider le réservoir d'eau sale et le nettoyer à l'eau courante.

3. Vider le réservoir d'eau propre.
4. Nettoyer l'extérieur du réservoir avec un chiffon humide.
5. Pour éviter toute nuisance olfactive, retirer toute l'eau de l'appareil avant une période d'arrêt prolongée.
6. Laisser l'appareil sécher complètement : Retirer le couvercle ou le déplacer sur le côté.

Rangement de l'appareil

1. Placer l'appareil dans un endroit sec et le sécuriser contre une utilisation intempestive.

Méthodes de nettoyage

Encrassement normal

1. Asperger et aspirer la solution de nettoyage en une seule opération.

Remarque

Une aspiration répétée sans pulvérisation raccourcit le temps de séchage.

Fort encrassement ou tâches

1. Appliquer la solution de nettoyage avec la turbine d'aspiration éteinte et laisser agir 10 à 15 minutes.
2. Nettoyer la zone comme en cas d'encrassement normal.
3. Si nécessaire, nettoyer à nouveau la surface à l'eau claire et chaude pour améliorer encore le résultat de nettoyage.

Nettoyage de meubles capitonnés et surfaces textiles

1. Puzzi 10/1 uniquement : Installer le suceur à main à la place de la buse pour sol.
2. Utiliser moins de détergent pour des substances sensibles et vaporiser la surface à une distance d'environ 200 mm. Ensuite, aspirer uniquement.

Conseils de nettoyage

- Vaporiser à l'avance les zones très sales et laisser la solution de nettoyage agir pendant 5 à 10 minutes.
- Travailler toujours de la lumière à l'ombre (de la fenêtre à la porte).
- Travailler toujours de la zone nettoyée à la zone non nettoyée.
- Plus le revêtement est sensible (tapis orientaux, berbères, tissu d'ameublement), plus la concentration de détergent est faible.
- La moquette à dos de jute peut rétrécir et les couleurs peuvent dégorger si le travail est trop humide.
- À l'état encore mouillé, brosser les tapis à poils longs dans le sens du fil après les avoir nettoyés (par exemple avec un balai pour tapis ou une brosse pour sols).
- Une imperméabilisation avec Care Tex RM 762 après le nettoyage à l'eau évite un ré-encrassement rapide du revêtement textile.
- Ne pas marcher sur la zone nettoyée ou ne pas y poser de meubles avant qu'elle soit parfaitement sèche de manière à éviter tout impact et tache de rouille.

Détergents

Nettoyage de tapis et de meubles capitonnés et surfaces textiles	Poudre RM 760
	Pastilles RM 760
	RM 764 liquide
Démoussage	RM 761
Imprégnation des tapis	RM 762

Pour plus d'informations, veuillez demander la fiche d'informations sur le produit et la fiche de données de sécurité de l'UE pour le produit de nettoyage correspondant.

Transport

⚠ **PRÉCAUTION**

Non-observation du poids

Risque de blessure et d'endommagement
Observer le poids de l'appareil pour le transport.

1. Pour le transport, placer le tube d'aspiration sur la poignée de transport et poser le flexible d'aspersion/d'aspiration sur l'appareil. Enrouler le câble secteur et l'accrocher au porte-câble.
   Illustration C
2. En cas de transport de l'appareil dans des véhicules, le bloquer contre le glissement et le basculement suivant les normes en vigueur.

Stockage

⚠ **PRÉCAUTION**

Non-observation du poids

Risque de blessure et d'endommagement
Tenir compte du poids de l'appareil pour le stockage.

L'appareil ne peut être exploité qu'en espace intérieur.

Entretien et maintenance

⚠ **DANGER**

Risque d'électrocution

Blessures dues au contact avec des pièces sous tension
Mettre l'appareil hors tension.
Débrancher la fiche secteur.

Nettoyer le filtre anti-peluches

1. Retirer le couvercle.
2. Sortir le réservoir d'eau sale de l'appareil.
3. Nettoyer régulièrement le filtre anti-peluches avec une brosse.

Nettoyer le filtre à eau propre

1. Dévisser le filtre à eau propre.
2. Nettoyer régulièrement le filtre à eau propre à l'eau courante.

Nettoyer la buse

1. Dévisser l'écrou-raccord.
2. Nettoyer l'embout de la buse.

Dépannage en cas de défaut

⚠ **DANGER**

Risque d'électrocution

Blessures dues au contact avec des pièces sous tension
Mettre l'appareil hors tension.
Débrancher la fiche secteur.

L'appareil ne fonctionne pas

1. Contrôler la prise de courant et le fusible de l'alimentation électrique.
2. Contrôler le câble d'alimentation électrique et la fiche secteur de l'appareil.
3. Mettre l'appareil sous tension.

Aucune fuite d'eau au niveau de la buse

1. Remplir le réservoir d'eau propre.
2. Vérifier que les raccords sont correctement positionnés sur le flexible d'aspersion.
3. Nettoyer ou remplacer l'embout de la buse.
4. Nettoyer le filtre dans le réservoir d'eau propre.
5. Pompe de pulvérisation défectueuse, contacter le service après-vente.

Jet de pulvérisation d'un côté

1. Nettoyer l'embout de la buse.

Puissance d'aspiration insuffisante

1. Vérifier que le couvercle est correctement installé.
2. Nettoyer le joint du couvercle et la surface de contact de l'appareil.
3. Nettoyer le filtre anti-peluches.
4. Vérifier si le tuyau d'aspiration est bouché, le nettoyer si nécessaire.

Pompe de pulvérisation bruyante

1. Remplir le réservoir d'eau propre.

Formation intense de mousse dans le réservoir d'eau sale

1. Verser l'agent antimousse dans le réservoir d'eau sale ou remplir le réservoir d'agent antimousse.

Service après-vente

Si le défaut ne peut pas être éliminé, l'appareil doit être contrôlé par le service après-vente.

Garantie

Les conditions de garantie publiées par notre société commerciale compétente s'appliquent dans chaque pays. Nous remédions gratuitement aux défauts possibles sur votre appareil dans la durée de garantie dans la mesure où la cause du défaut est un vice de matériau ou de fabrication. En cas de garantie, veuillez vous adresser à votre distributeur ou au point de service après-vente autorisé le plus proche avec la facture d'achat.
(Voir l'adresse au dos)

Accessoires et pièces de rechange

Utiliser exclusivement des accessoires et pièces de rechange originaux. Ceux-ci garantissent le fonctionnement sûr et sans défaut de votre appareil.
Des informations sur les accessoires et pièces de rechange sont disponibles sur le site Internet *www.kaercher.com*.

Déclaration de conformité UE

Nous déclarons par la présente que la machine désignée ci-après ainsi que la version que nous avons mise en circulation, est conforme, de par sa conception et son type, aux exigences fondamentales de sécurité et de santé en vigueur des normes UE. Toute modification de la machine sans notre accord annule cette déclaration.
Produit : appareil d'injection/extraction
Type : 1.100-xxx
Type : 1.193-xxx

Normes UE en vigueur
2006/42/CE (+2009/127/CE)
2011/65/EU
2014/30/UE

Normes harmonisées appliquées
EN 50581
EN 55014-1: 2017
EN 55014-2: 2015
EN 60335-1
EN 60335-2-68
EN 61000-3-2: 2014
EN 61000-3-3: 2013
EN 62233: 2008

Normes nationales appliquées
-

Les signataires agissent sous ordre et avec le pouvoir de la direction.

H. Jenner
Chairman of the Board of Management

S. Reiser
Director Regulatory Affairs & Certification

Responsable de la documentation : S. Reiser
Alfred Kärcher SE & Co. KG
Alfred-Kärcher-Str. 28 - 40
71364 Winnenden (Germany)
Tél. : +49 7195 14-0
Télécopie : +49 7195 14-2212
Winnenden, 2019/10/01

Caractéristiques techniques

		Puzzi 10/1	Puzzi 10/2 Adv
Raccordement électrique			
Tension du secteur	V	220-240	220-240
Tension du secteur (AU)	V	240	240
Tension du secteur (AR)	V	220	220
Phase	~	1	1
Fréquence du secteur	Hz	50-60	50-60
Type de protection		IPX4	IPX4
Classe de protection	⧈	II	II
Puissance nominale du moteur du ventilateur	W	1200	1200
Puissance (tot.)	W		1450
Puissance de la pompe de pulvérisation	W	40	80
Valeur de raccordement en puissance prise de l'appareil (max.)	W		250
Caractéristiques de puissance de l'appareil			
Volume de remplissage de l'eau du robinet	l	10	10
Volume de remplissage d'eau sale	l	9	9
Débit d'air (max.)	l/s	74	74
Dépression (max.)	kPa (mbar)	25,4 (254)	25,4 (254)
Pression de pulvérisation	MPa	0,1	0,2
Pression de pulvérisation (max.)	MPa	0,3	0,3
Quantité à pulvériser	l/min	1	2
Température de la solution de nettoyage (max.)	°C	50	50
Dimensions et poids			
Poids opérationnel typique	kg	10,5	11,0
Longueur x largeur x hauteur	mm	705 x 320 x 435	705 x 320 x 435
Conditions ambiantes			
Température ambiante (max.)	°C	+40	+40
Valeurs déterminées selon EN 60335-2-68			
Niveau de pression acoustique L_{pA}	dB(A)	71	71
Incertitude K_{pA}	dB(A)	1	1
Valeur de vibrations main-bras	m/s^2	<2,5	<2,5
Incertitude K	m/s^2	0,2	0,2
Câble d'alimentation			
Type de câble secteur	mm^2	H05VV-F 2x1,0	H05VV-F 2x1,0
Référence de pièce (EU)		6.650-363.0	6.650-363.0
Référence de pièce (GB)		6.650-380.0	6.650-380.0
Référence de pièce (AU)		6.650-385.0	6.650-385.0
Référence de pièce (AR)		6.650-382.0	6.650-382.0
Longueur de câble	m	7,5	7,5

Sous réserve de modifications techniques.

Zubehör / Accessories / Accessoires

		Ø [mm]	[m]	[mm]
	4.762-014.0 Hartflächenadapter, hard surface adapter, adaptateur pour surface rigide			240
	4.130-001.0 *	DN 32		110
	4.130-010.0	DN 32	0,25	
	5.070-010.0 Behälter für Reinigungsmittel, container for detergent, réservoir pour détergent			
	6.980-078.0	DN 20-26		
	6.980-077.0			
	6.980-080.0			

DN = Konus-Verbindung, cone connection, connexion de cône

* = nur Puzzi 10/2 Adv, Puzzi 10/2 Adv only, uniquement Puzzi 10/2 Adv

THANK YOU!
MERCI! DANKE! ¡GRACIAS!

Registrieren Sie Ihr Produkt und profitieren Sie von vielen Vorteilen.

Register your product and benefit from many advantages.

Enregistrez votre produit et bénéficier de nombreux avantages.

Registre su producto y aproveche de muchas ventajas.

www.kaercher.com/welcome ★★★★★

Bewerten Sie Ihr Produkt und sagen Sie uns Ihre Meinung.

Rate your product and tell us your opinion.

Évaluer votre produit et dites-nous votre opinion.

Reseñe su producto y díganos su opinión.

www.kaercher.com/dealersearch

Alfred Kärcher SE & Co. KG
Alfred-Kärcher-Str. 28-40
71364 Winnenden (Germany)
Tel.: +49 7195 14-0
Fax: +49 7195 14-2212

Puzzi 10/1

Le nettoyeur injecteur/extracteur Puzzi 10/1 convient pour le nettoyage professionnel des surfaces textiles moyennes. Sa turbine by-pass offre une grande puissance d'aspiration.

1 Convient à des utilisations quotidiennes.

- Ajustement de la poignée sans outils - Fixations accessoires / cordon d'alimentation - Changement rapide du suceur sol au suceur fauteuils

2 Compartiment pour rangement du détergent en tablettes

- Avec les compartiments de stockage intégrés, le détergent en tablettes est toujours à portée de main.

3 Polyvalent

- Large gamme d'accessoires pour des applications polyvalentes.

Puzzi 10/1, 1.100-130.0, 2019-12-04

CARACTÉRISTIQUES TECHNIQUES ET ÉQUIPEMENTS

KÄRCHER

Puzzi 10/1

■ Réservoir d'eau sale amovible

Caractéristiques techniques

Référence		1.100-130.0
Code EAN		4039784917088
Débit d'air	**l/s**	54
Dépression	**mbar / kPa**	220 / 22
Débit d'injection	**l/min**	1
Pression d'injection/pression dynamique	**bar**	1
Réservoir eau propre/sale	**l**	10 / 9
Puissance de la turbine	**W**	1250
Puissance pompe	**W**	40
Poids	**kg**	10,7
Dimensions (l x L x h)	**mm**	690 × 325 × 440
Tension	**V**	220-240
Fréquence	**Hz**	50-60

Equipement

Flexible d'injection à alimentation en eau incorporée	**m**	2,5
Espace de rangement intégré pour le suceur fauteuils		■
Suceur pour meubles		■
Poignée supplémentaire		■
Outil manuel		■
Suceur sol étroit, avec raclette complète souple		■
Crochet pour le rangement du câble		■

■ **Standard.**

Puzzi 10/1, 1.100-130.0, 2019-12-04

PUZZI 10/1
1.100-130.0

KÄRCHER

1

2

3

4

5–6

7

8, 10

9

		Référence	Quantité	Diamètre nominal	Largeur	Lon-gueur	Prix	Descriptif	
Suceurs main									
	1	4.130-001.0	1 pièce(s)	DN 32	110 mm				■
Flexibles d'injection-extraction									
	2	6.394-826.0	1 pièce(s)	DN 32		2,5 m			■
	3	6.394-375.0	1 pièce(s)	DN 32		4 m			□
Autres									
	4	4.025-004.0	1 pièce(s)	DN 32	780 mm				■
	5	4.130-000.0	1 pièce(s)	DN 32					■
	6	4.321-001.0	1 pièce(s)						■
	7	4.130-010.0	1 pièce(s)	DN 32					□
	8	4.006-907.0	1 pièce(s)	DN 32					□
	9	4.070-006.0	1 pièce(s)						□
Adaptateur pour surface dure									
	10	4.762-014.0	1 pièce(s)		240 mm				□

■ Standard. □ Accessoires optionnels.

CERTIFICAT DE CONFORMITE RELATIF AUX EQUIPEMENTS DE TRAVAIL ET MOYENS DE PROTECTION D'OCCASION

Le responsable de la location soussigné : Pierreloutout

Pierre Beringer

62 bd de la Répubique

78000 Versailles

Déclare que l'équipement de travail d'occasion, désigné ci-après

nettoyeur injecteur/extracteur Puzzi 10/1 de marque Karcher

est conforme aux règles techniques applicables suivantes:

Normes UE en vigueur	EN 60335-1
2006/42/CE (+2009/127/CE)	EN 60335-2-68
2011/65/EU	EN 61000-3-2: 2014
2014/30/UE	EN 61000-3-3: 2013
Normes harmonisées appliquées	EN 62233: 2008
EN 50581	Normes nationales appliquées
EN 55014-1: 2017	-
EN 55014-2: 2015	

Fait à Versailles le dimanche 15 août 2021
Pierre Beringer
Gérant